ESV | ESVR

GEARBOX VERSION

Versión con reductor / Versione con riduttore / Version avec réducteur

STANDARD
ESTÁNDAR
DI SERIE
STANDARD

FLUID END
AISI 630

ESV | ESVR DRIVE OPTIONS

OPCIONES TRANSMISIONES / OPZIONI DI TRASMISSIONE / OPTIONS TRANSMISSIONS

DOUBLE SHAFT VERSION AVAILABLE ON REQUEST › Doble eje version disponible bajo pedido › Disponibile in versione albero bisporgente su richiesta › Double arbre sortie disponible à la demande

BELL HOUSING AND COUPLING FOR HYDRAULIC MOTOR › kit campana y junta para acoplamiento a motores hidráulicos › kit campana e giunto per accoppiamento a motori idraulici › kit cloche et joint pour accouplement à des moteurs hydrauliques

AUXILIARY P.T.O. OPPOSITE TO SHAFT SIDE › Preinstalación toma de fuerza auxiliar opuesta eje movimiento › Predisposizione presa di forza ausiliaria opposta albero moto › Pré-équipement prise de force auxiliaire opposée à l'arbre d'entraînement.

Code Codice	Model Modello	Ø mm	rpm	l/min	US gpm	bar	psi	kW	HP	kg	lb
6927 0001	**ESV 23/1500**	12	1200	23	6,1	1500	21755	68	92	92	203
6927 0003	**ESVR 19/1500**	12	1500	19	5,0	1500	21755	56	76	107	236
6927 0004	**ESVR 19/1500**	12	1800	19	5,0	1500	21755	56	76	107	236
6927 0005	**ESVR 19/1500**	12	2200	19	5,0	1500	21755	56	76	107	236
6927 0002	**ESV 31/1000**	14	1200	31	8,2	1000	14505	61	82	92	203
6927 0006	**ESVR 26/1000**	14	1500	26	6,8	1000	14505	51	69	107	236
6927 0007	**ESVR 26/1000**	14	1800	26	6,8	1000	14505	51	69	107	236
6927 0008	**ESVR 26/1000**	14	2200	26	6,8	1000	14505	51	69	107	236

MIN INLET PRESSURE / PRESIÓN MÍN. ENTRADA / PRESSIONE MIN INGRESSO / PRESSION MIN. ENTRÉE: 3 BAR - 43,5 P.S.I.
MAX INLET PRESSURE / PRESIÓN MÁX ENTRADA / PRESSIONE MAX INGRESSO / PRESSION MAX. ENTRÉE: 8 BAR - 116 P.S.I.
Oil Capacity / Capacidad aceite / Capacità Olio / Capacité huile: 5.65 l 80W 90
Oil Capacity with Gearbox / Capacidad aceite con Reductor / Capacità Olio con Riduttore / Capacité huile avec Réducteur: 7.10 l 80W 90

TECHNICAL FEATURES

CARACTERÍSTICAS TÉCNICAS / CARATTERISTICHE TECNICHE / CARACTERISTIQUES TECHNIQUES

› Pump body: spheroidal cast iron
› Head: stainless steel
› Camshaft: forged steel
› Splash lubrication
› Shaft support bearings oversized for long duration
› Connecting rods: steel with thin-shell bearings
› Guiding piston: stainless steel
› Solid ceramic plungers
› Suction/delivery valves in stainless steel
› Seals: high dependability
› Versions in direct drive mount or with side gearbox available in 3 gear ratios and positionable on the right or left of the pump at 30° - 90° - 150° from the horizontal plane (see drawing).

› Cuerpo bomba : de hierro fundido esferoidal
› Culata: en acero inoxidable
› Eje de excéntricas: en acero estampado
› Lubricación por barboteo
› Rodamientos de soporte eje de grandes dimensiones para una larga duración
› Bielas: en acero con casquillos de coraza fina
› Pistones de guía: en acero inoxidable
› Pistones sumergidos: completamente en cerámica
› Válvulas de aspiración/impulsión en acero inoxidable
› Juntas: de gran fiabilidad
› Versiones en toma directa o con reductor de revoluciones lateral disponible en 3 relaciones de reducción y configurable a la dcha. o izda. de la bomba a 30° - 90° - 150° del plano horizontal (ver dibujo).

› Corpo pompa in ghisa sferoidale
› Testata in acciaio inox
› Albero ad eccentrici in acciaio stampato
› Lubrificazione a sbattimento
› Cuscinetti di supporto albero ampiamente sovradimensionati per una lunga durata
› Bielle in acciaio con bronzine a guscio sottile
› Pistone di guida in acciaio inox
› Pistoni tuffanti in ceramica integrale
› Valvole aspirazione mandata in acciaio inox
› Guarnizioni ad alta affidabilità
› Versioni in presa diretta o con riduttore di giri laterale disponibile in 3 rapporti di riduzione e configurabile a dx o sx della pompa a 30° - 90° - 150° dal piano orizzontale (vedi disegno).

› Corps de pompe : fonte sphéroïdale
› Tête : en acier inox
› Arbre à cames: en acier moulé
› Lubrification par barbotage.
› Les paliers guidant le vilebrequin sont largement dimensionnés afin de permettre une durée de service accrue
› Bielles : en acier avec paliers à couche mince
› Piston de guidage: en acier inox
› Pistons plongeurs : intégraux en céramique
› Clapets d'aspiration et refoulement en acier inox
› Garnitures: haute fiabilité
› Versions à prise directe ou avec réducteur de tours latéral disponible avec 3 rapports de réduction et configurable à droite ou à gauche de la pompe à 30° - 90° - 150° du plan horizontal (voir schéma).

Routine maintenance includes easy operations such as: oil check & change, check and possible replacement of seals.

El mantenimiento ordinario incluye operaciones simples, como el control y cambio de aceite, el control y, si es el caso, la sustitución de las juntas.

La manutenzione ordinaria comprende semplici operazioni quali, controllo e cambio olio, controllo ed eventuale sostituzione guarnizioni.

L'entretien courant comprend de simples opérations telles que le contrôle et la vidange de l'huile, le contrôle et la substitution éventuelle des garnitures.

ESV | ESVR CONNECTION KIT

KIT DE CONEXION / KIT CONNESSIONI / KIT DE RACCORDEMENT

MOUNTING BLOCKS (screws and o-ring included)

CODE	OUTLET				
	E1	E2	E3	E4	E5
1009 0429	F 3/4"UNF	F M16x1,5	F M26x1,5	-	-
1009 0452	F M26x1,5	-	F 3/4" UNF	-	F1"1/8 UNF
1009 0453	F M26x1,5	F M26x1,5	F M26x1,5	F M16x1,5	-

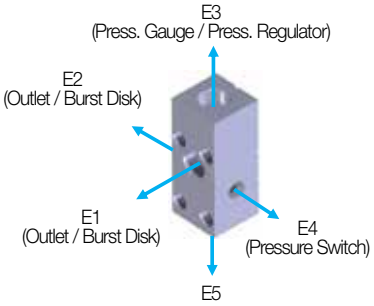

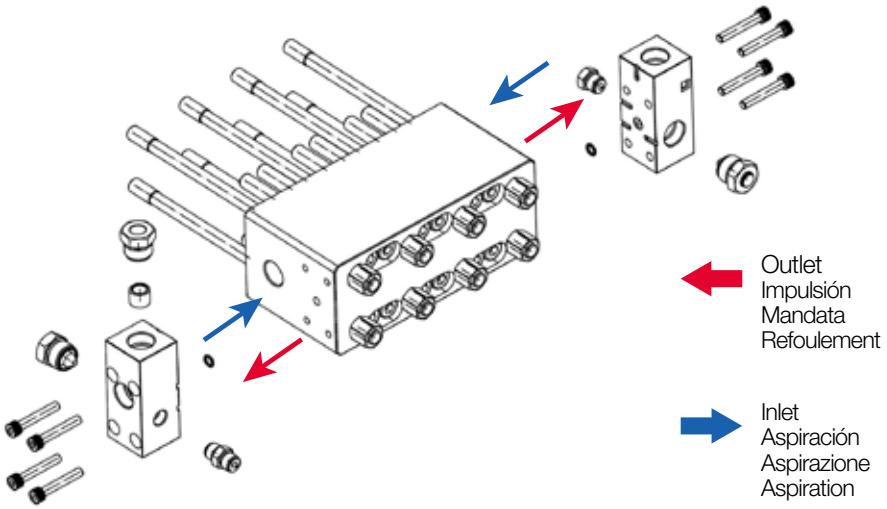

		3200 0240	PLUG M16X1,5 HP
		3200 0241	PLUG M26X1,5 HP
		3200 0242	PLUG 3/4"UNF HP
		3200 0263	PLUG 1 1/8" UNF HP
		2803 0758	NIPPLE M26x1,5 – 1/2" G LH
		2803 0742	SOCKET 1/2" G – 1/2" G LH
		2803 0737	NIPPLE M16X1,5 – M16X1,5 HP
		2803 0738	NIPPLE M26X1,5 HP - M24X1,5 DKO
		2803 0739	HOLLOW SCREW 1 1/8" UNF X 9/16"
		2803 0740	9/16" COLLAR UNF
		2803 0706	KIT INLET 3/4"G D.25
		2803 0705	KIT NIPPLE 3/4"G
		3200 0171	KIT PLUG 3/4"G

ESV OVERALL DIMENSION

MEDIDAS MÁXIMA / DIMENSIONI D'INGOMBRO / DIMENSION

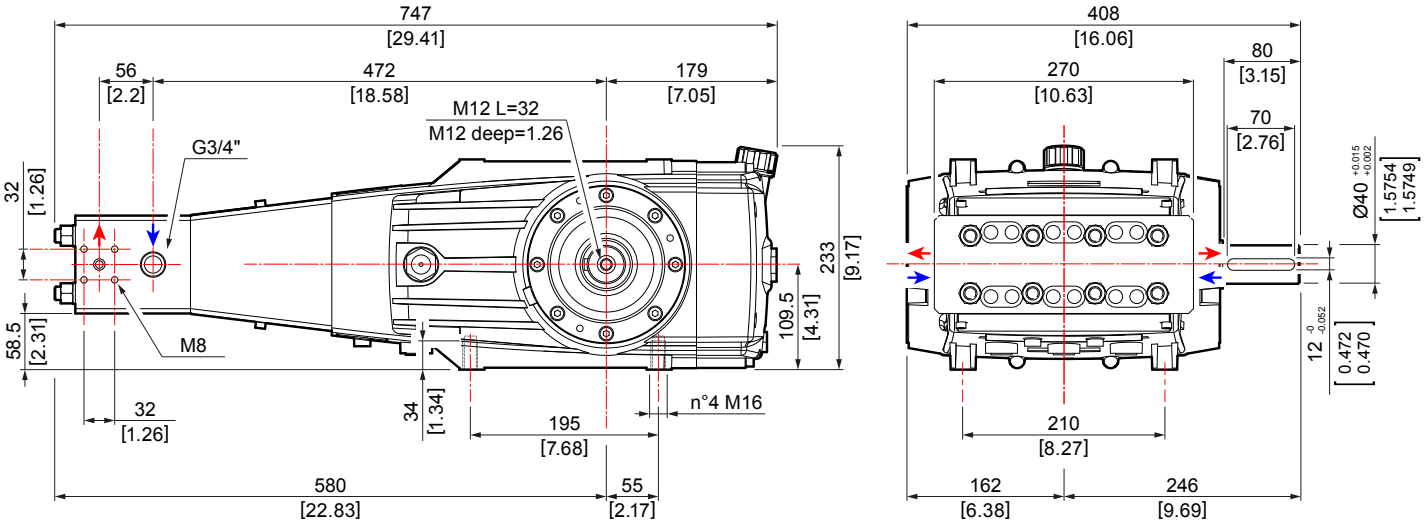

ESV FLANGE FOR DIRECT DRIVE MOUNT

BRIDA SOPORTE PARA ACCIONAMIENTOS DIRECTOS / FLANGIA SUPPORTO PER AZIONAMENTI DIRETTI / BRIDE SUPPORT POUR ACTIONNEMENTS DIRECTS

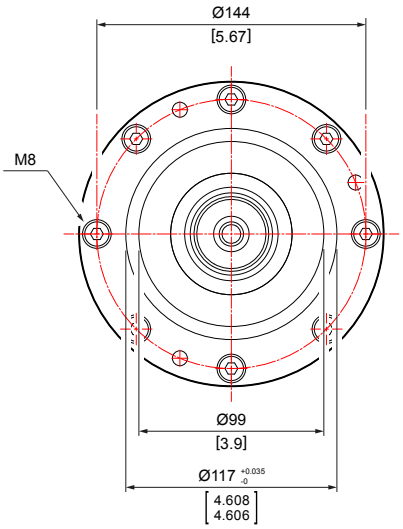

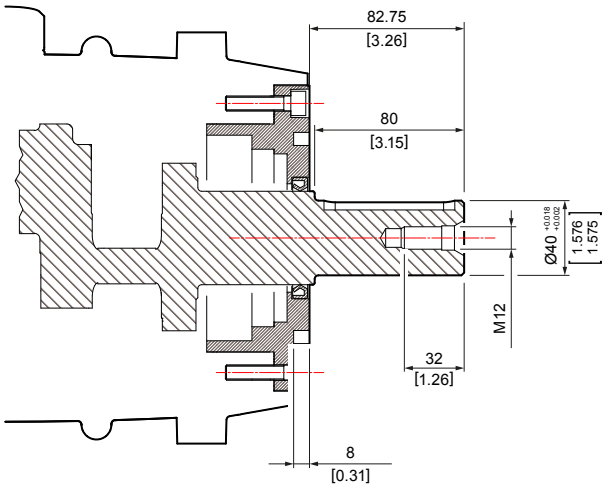

ESVR OVERALL DIMENSION

MEDIDAS MÁXIMA / DIMENSIONI D'INGOMBRO / DIMENSION

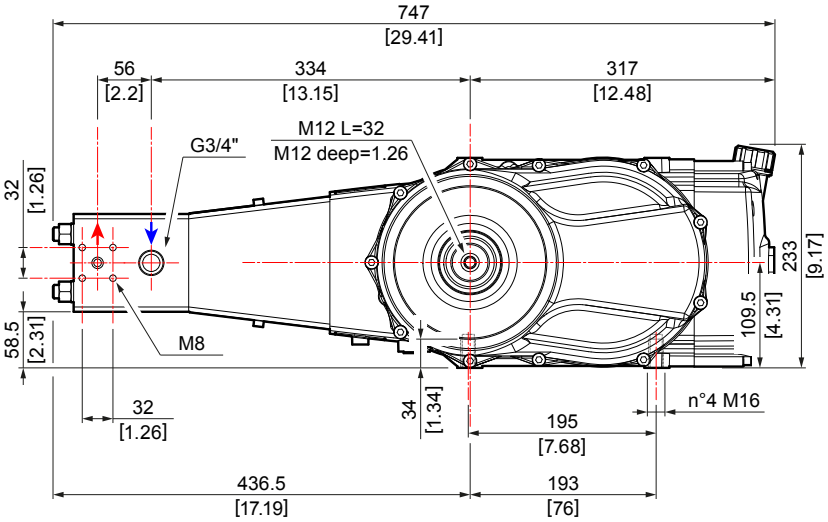

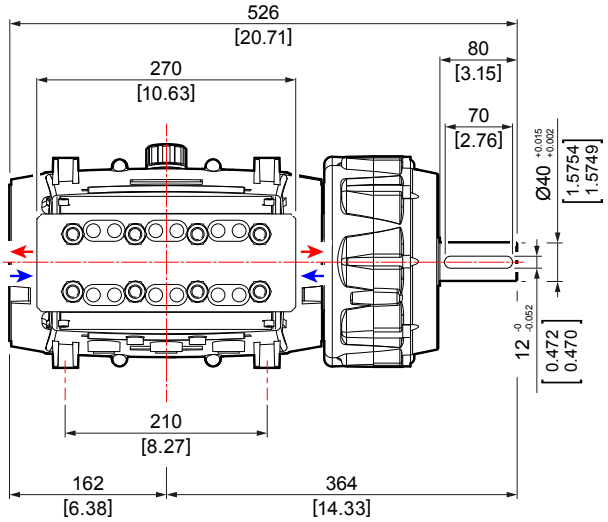

ESVR GEARBOX MOUNTING POSITIONS

POSICIONES DE MONTAJE REDUCTOR / POSIZIONI DI MONTAGGIO RIDUTTORE / POSITIONS DE MONTAGE RÉDUCTEUR

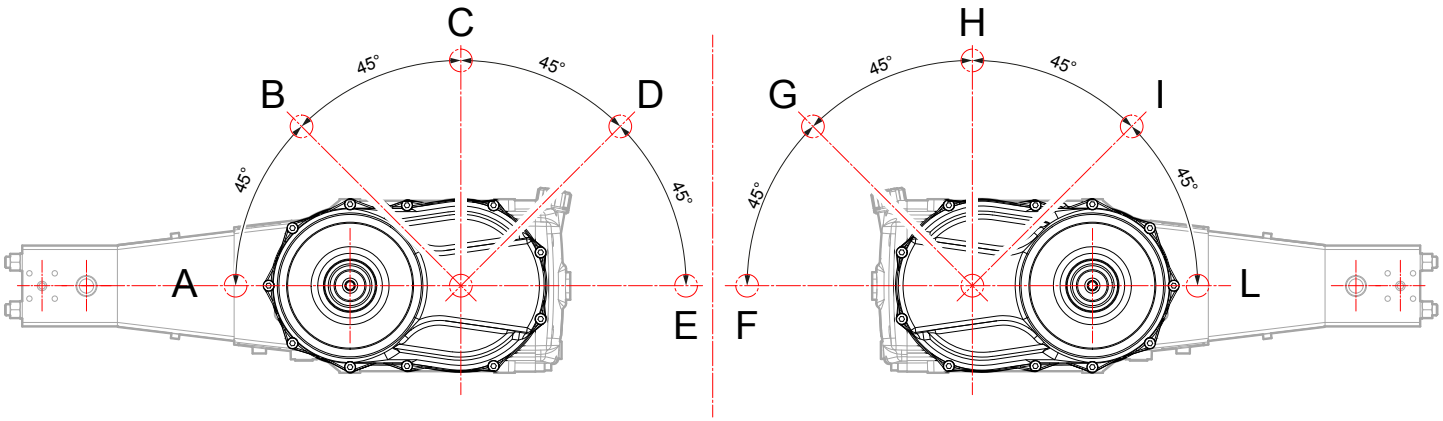

ESV DOUBLE SHAFT VERSION

DOBLE EJE VERSION / VERSIONE ALBERO BISPORGENTE / DOUBLE ARBRE SORTIE

Kit Code 5003 0056

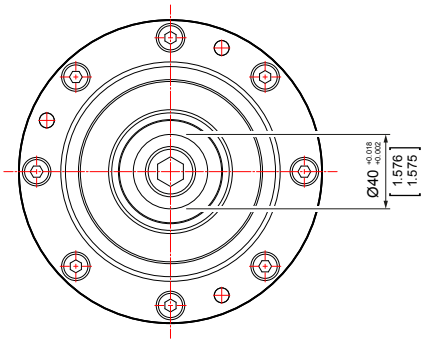

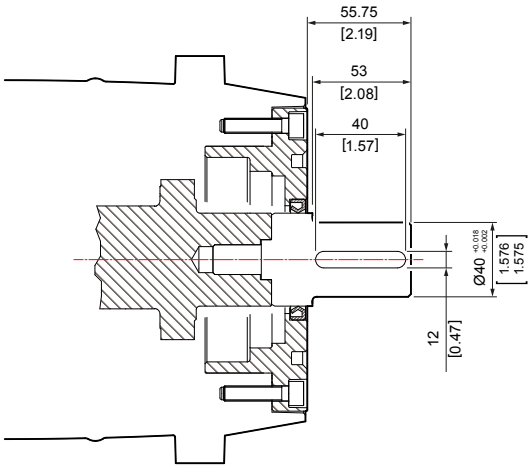

ESV BELL HOUSING AND COUPLING FOR HYDRAULIC MOTOR

KIT CAMPANA Y JUNTA PARA ACOPLAMIENTO A MOTORES HIDRÁULICOS / KIT CAMPANA E GIUNTO PER ACCOPPIAMENTO A MOTORI IDRAULICI / KIT CLOCHE ET JOINT POUR ACCOUPLEMENT À DES MOTEURS HYDRAULIQUES

Kit Code:

5011 0296
BELL / CAMPANA
CAMPANA / CLOCHE

1221 0060
COUPLING / JUNTA
GIUNTO / JOINT

SAE J 744 C

Kit	Max torque [Nm] Par máx. [Nm] Coppia max. [Nm] Couple max. [Nm]
1221 0060	350
1221 0080	550

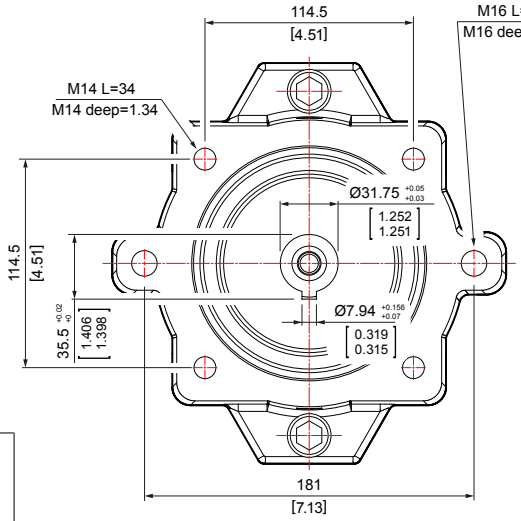

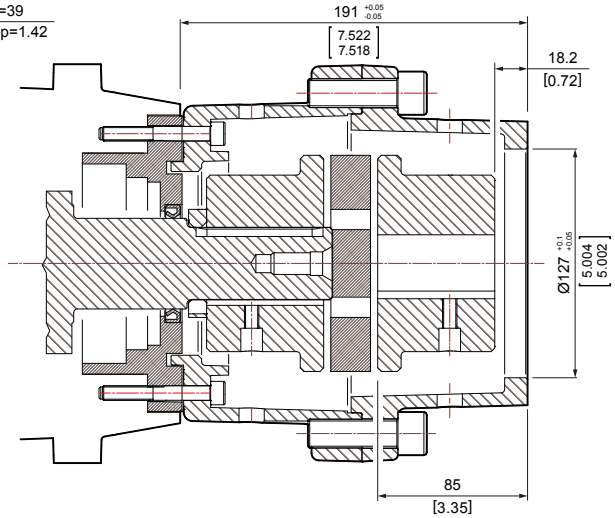

ESV AUXILIARY P.T.O. OPPOSITE TO SHAFT SIDE

PREINSTALACIÓN TOMA DE FUERZA AUXILIAR OPUESTA EJE MOVIMIENTO / PREDISPOSIZIONE PRESA DI FORZA AUSILIARIA OPPOSTA ALBERO MOTO / PRÉ-ÉQUIPEMENT PRISE DE FORCE AUXILIAIRE OPPOSÉE À L'ARBRE D'ENTRAÎNEMENT

Kit Code
5003 0054

	Max torque Par máx. Coppia max. Couple max.	Max power Potencia máx. Potenza max. Puissance max.	
	[Nm]	[Hp]	rpm
Pulley/belts Correas Cinghie Courroies	65	7,0 7,4 8,3 9,3 11,1	750 800 900 1000 1200
Flex joint direct Acoplamiento directo Giunto diretto Accouplement direct	130	14,0 14,8 16,6 18,6 22,2	750 800 900 1000 1200

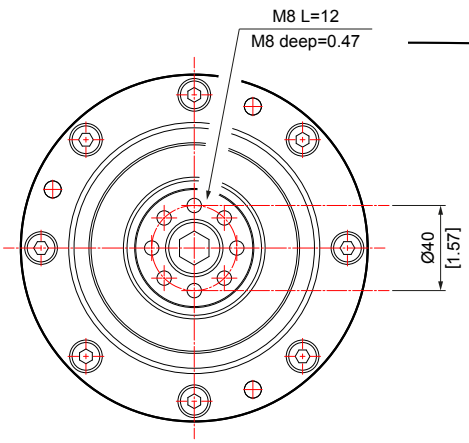

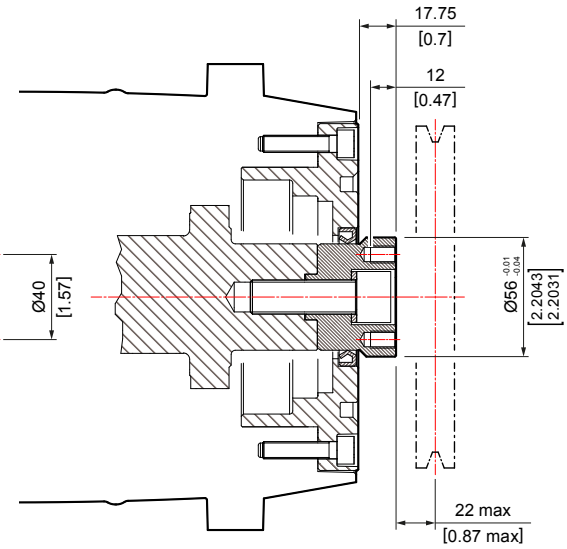

ESV | ESVR

CHARACTERISTIC CHART

DIAGRAMA DE PRESTACIONES / DIAGRAMMI PRESTAZIONALI / DIAGRAMME DES PERFORMANCES

ESV 23/1500

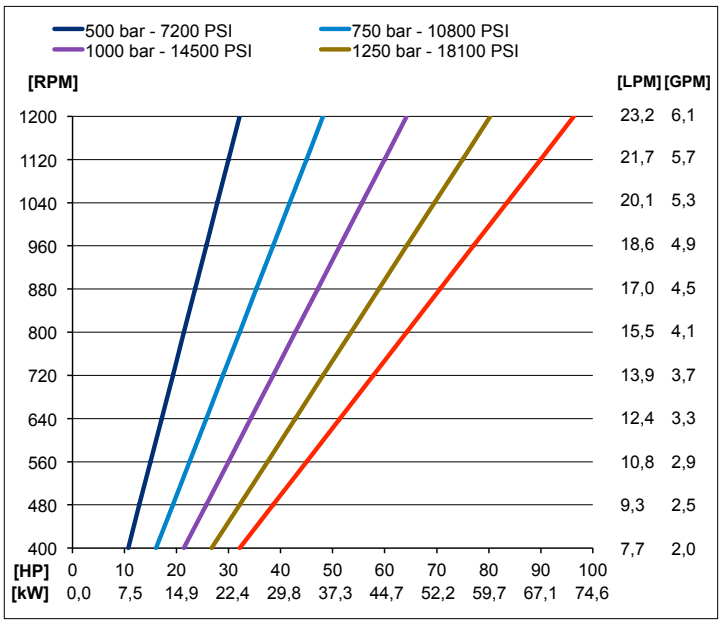

ESV 31/1000

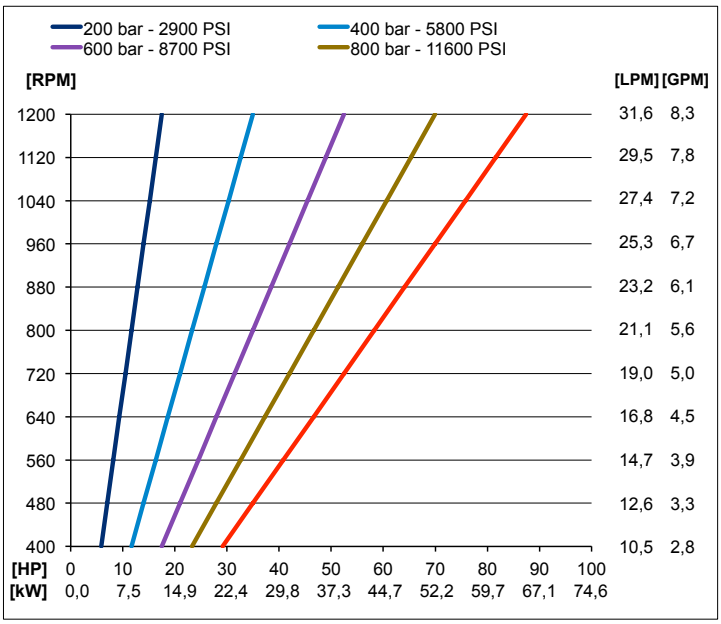

ESVR 19/1500 - 1500 RPM

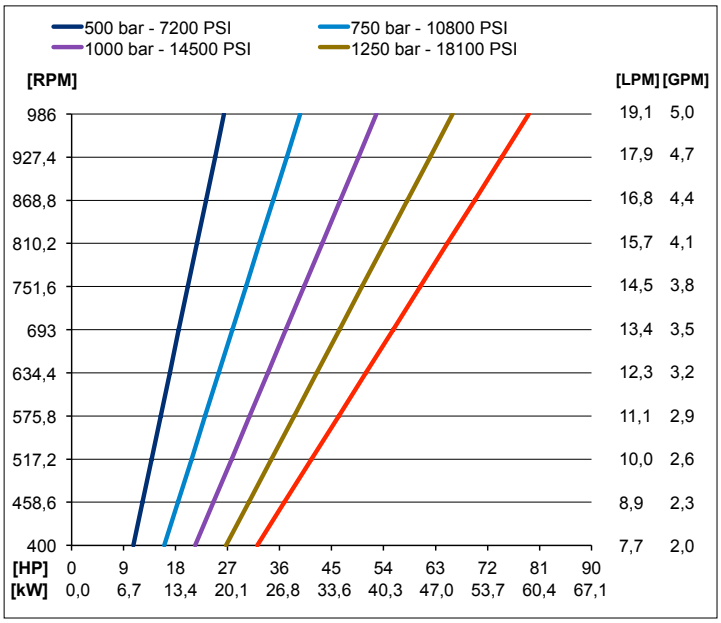

ESVR 19/1500 - 1800 RPM

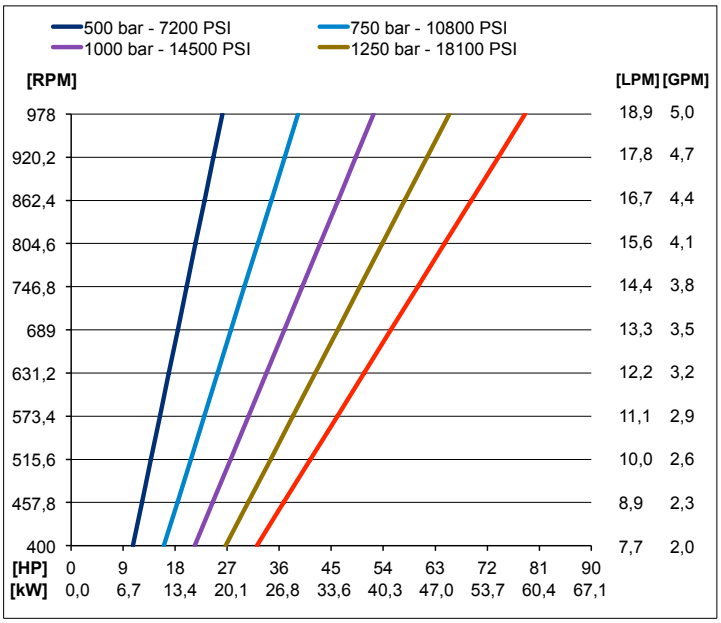

ESV | ESVR

CHARACTERISTIC CHART

DIAGRAMA DE PRESTACIONES / DIAGRAMMI PRESTAZIONALI / DIAGRAMME DES PERFORMANCES

ESVR 19/1500 - 2200 RPM

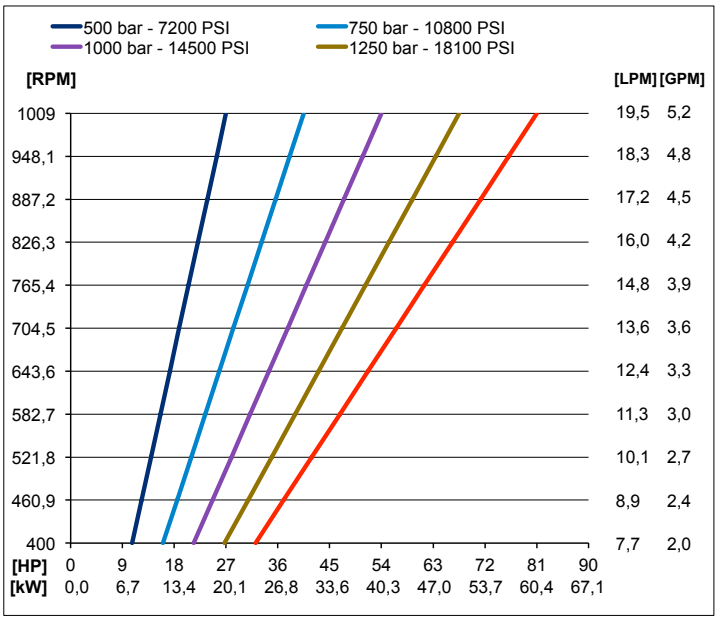

ESVR 26/1000 - 1500 RPM

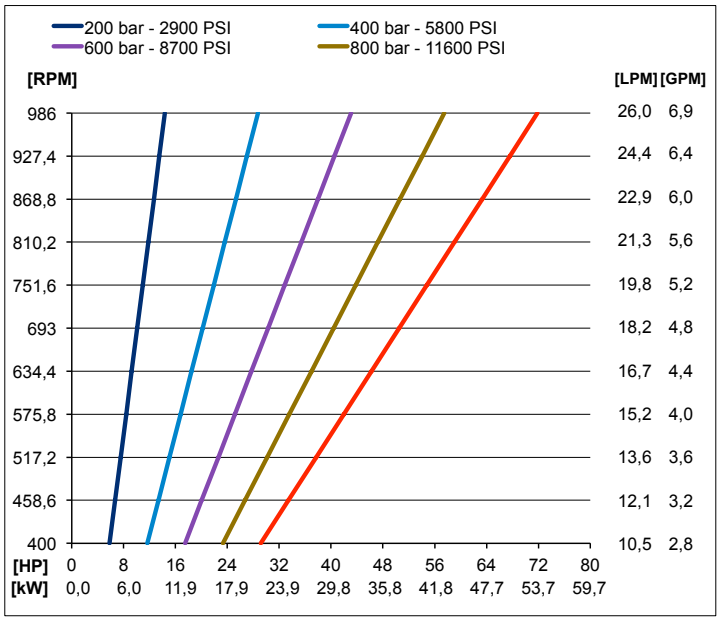

ESVR 26/1000 - 1800 RPM

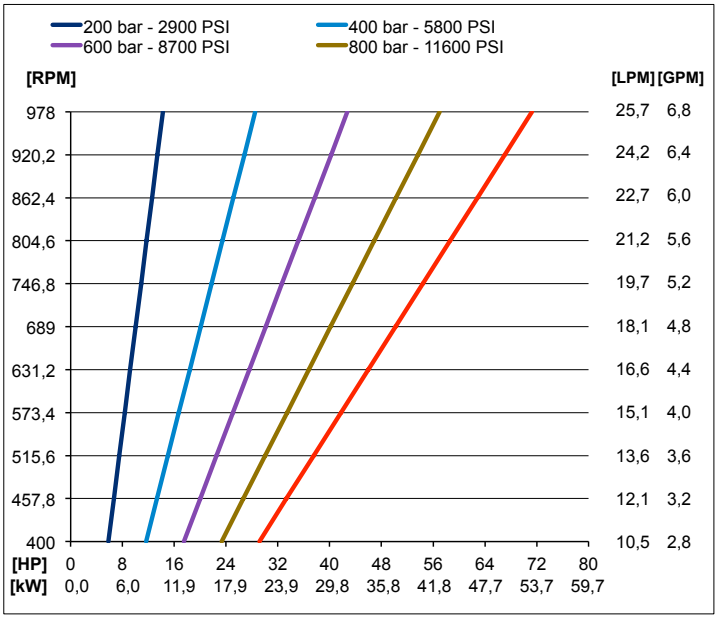

ESVR 26/1000 - 2200 RPM

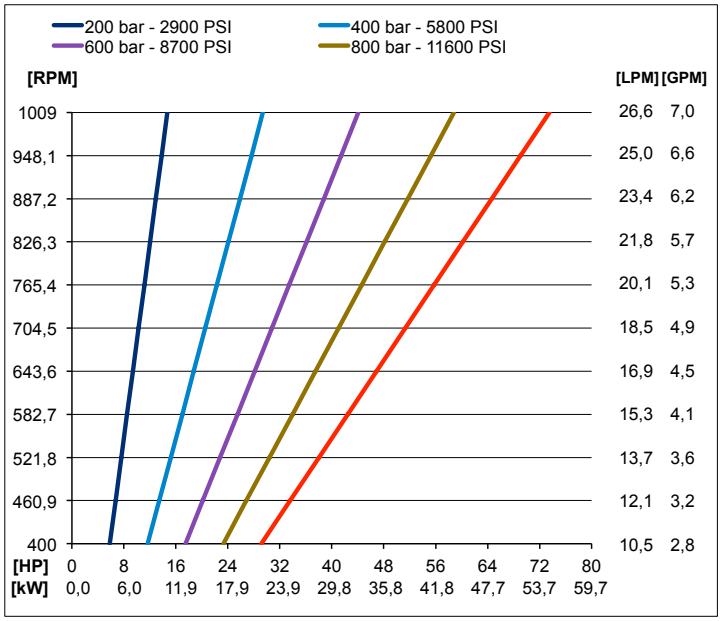

› Performances refer to theoretical delivery with 100% volumetric efficiency. For continuous or heavy-duty use, contact our technical department. › Las prestaciones se refieren al caudal teórico con rendimiento volumétrico del 100%. Para usos de servicio continuo o gravoso, contactar con nuestra oficina técnica. › Le prestazioni sono riferite alla portata teorica con rendimento volumetrico 100%. Per utilizzi di servizio continuo o gravoso, contattare il ns. ufficio tecnico. › Les performances indiquées se rapportent au débit théorique avec rendement volumétrique 100 %. Pour des conditions d'utilisation dans des applications continues ou difficiles, contactez notre service technique.